南海ウイングバス運行系統図

泉南エリア・岸和田エリア管内

2022年4月1日現在

お問い合わせ
TEL：072-467-0601
FAX：072-467-0971

■岸和田エリア管内

東ヶ丘線

661	岸和田駅前（荒木町・東ヶ丘町）和泉中央駅
662	和泉中央駅（東ヶ丘東・荒木町）岸和田駅前
663	岸和田駅前（徳洲会病院・東ヶ丘町）和泉中央駅
664	和泉中央駅（東ヶ丘東・徳洲会病院）岸和田駅前
665	岸和田駅前（市民病院・東ヶ丘町）和泉中央駅
666	和泉中央駅（東ヶ丘東・市民病院）岸和田駅前
667	東ヶ丘東 ―― 和泉中央駅
668	和泉中央駅 ―― 東ヶ丘町

牛滝線

611	岸和田駅前 ―― 牛滝山
613	岸和田駅前 ―（内畑）― 白原車庫

福田線

622	岸和田駅前 ―（和泉大宮駅前）― 道の駅愛彩ランド
623	岸和田駅前 ―（岸和田警察署前）― 道の駅愛彩ランド
624	下松駅前 ―― 道の駅愛彩ランド
622V	岸和田駅前 ―（和泉大宮駅前・岸の丘町一丁目）― 道の駅愛彩ランド
623V	岸和田駅前 ―（岸和田警察署前・岸の丘町一丁目）― 道の駅愛彩ランド
624V	下松駅前 ―（岸の丘町一丁目）― 道の駅愛彩ランド

葛城線

641	岸和田駅前（岸和田警察署前）塔原
642	岸和田駅前 ―（上古城）― 塔原
643	岸和田駅前（岸和田警察署前）白原車庫
644	岸和田駅前 ―（上古城）― 白原車庫
645	岸和田駅前（一の宮・天神山・流木）岸和田駅前 東岸和田駅前（一の宮・天神山・流木）岸和田駅前
646	岸和田駅前（一の宮・天神山・流木）東岸和田駅前 東岸和田駅前（一の宮・天神山・流木）東岸和田駅前
647	岸和田駅前（一の宮・天神山・畑町）岸和田駅前
653	岸和田駅前 ―（流木）― 天神山町３丁目
654	岸和田駅前（流木・天神山・一の宮）岸和田駅前
655	東岸和田駅前 ―（流木）― 天神山町３丁目
656	岸和田駅前（流木・天神山・一の宮）東岸和田駅前
657	岸和田駅前（畑町・天神山・一の宮）岸和田駅前

■泉南エリア管内

南海熊取ニュータウン線

742	泉佐野駅前 ―（上瓦屋町）― 熊取ニュータウン
791	熊取駅前 ―― 熊取ニュータウン
742・791	印は急行バス停車停留所

府営熊取団地線

743	泉佐野駅前 ―― 大阪体育大学前
744	泉佐野駅前 ―― 熊取団地
788	泉佐野駅前（大阪体育大学前）つばさが丘北口
789	泉佐野駅前 ―― つばさが丘北口
790	熊取駅前 ―― つばさが丘北口
792	熊取駅前 ―― 大阪体育大学前
794	熊取駅前 ―― 熊取団地
743・792	印は急行バス停車停留所
795	熊取駅前 ―― 住友電工ファインポリマー（山原）

犬鳴線

721	泉佐野駅前 ―（野々地蔵）― 犬鳴山
722	泉佐野駅前 ―（野々地蔵）― 久の木
723	泉佐野駅前 ―（野々地蔵北）― 犬鳴山
724	泉佐野駅前 ―（野々地蔵北）― 日根野駅前

大阪観光大学線

731	泉佐野駅前 ―（日根野駅前）― 大阪観光大学

尾崎線

701	尾崎駅前 ―（和泉鳥取）― 尾崎駅前
	和泉鳥取 ―― 尾崎駅前
701C	尾崎駅前 ―（和泉鳥取）― 中村西口

イオンりんくう線・りんくうポート北線

761	ワシントンホテル ―（りんくう往来南３番）― イオンモールりんくう泉南
762	イオンモールりんくう泉南 ―― ワシントンホテル
766	ワシントンホテル ―（りんくうポート北）― イオンモールりんくう泉南
766C	りんくうタウン駅前 ―― りんくうポート北
767	イオンモールりんくう泉南 ―（りんくうタウン駅前）― イオンモールりんくう泉南
768	イオンモールりんくう泉南 ―（りんくうポート北）― イオンモールりんくう泉南

イオン砂川線

763	砂川駅前 ―― イオンモールりんくう泉南
764	砂川駅前 ―（樽井駅前）― イオンモールりんくう泉南

イオン尾崎線

765	尾崎駅前 ―― イオンモールりんくう泉南

阪南スカイタウン線

771	箱作駅前 ―（桃の木台）― 箱作駅前
	桃の木台１丁目 ―（桃の木台）― 箱作駅前
771C	箱作駅前 ―（桃の木台）― 桃の木台３丁目

熊取山手線
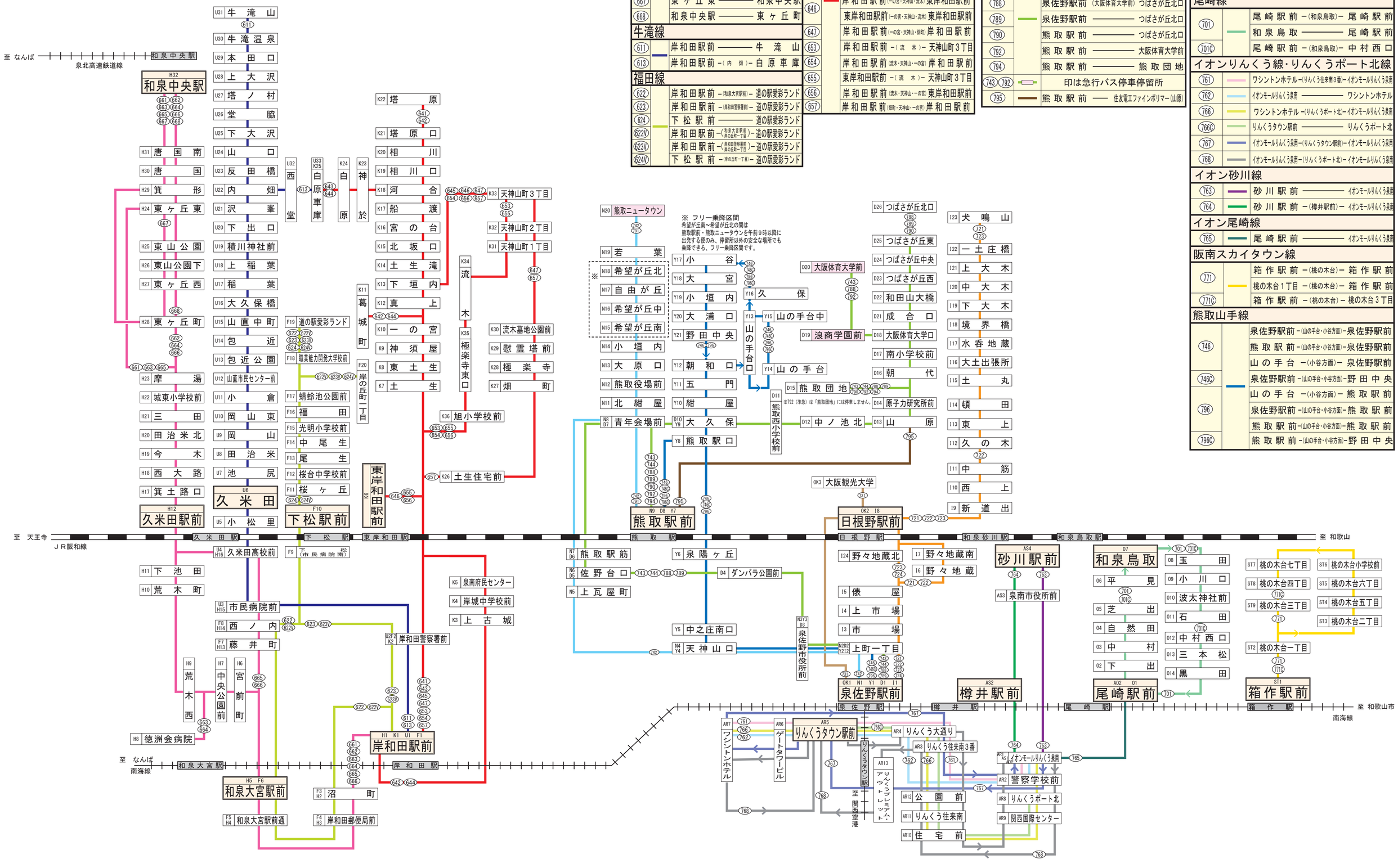
746	泉佐野駅前 ―（山の手台・小谷方面）― 泉佐野駅前
	熊取駅前 ―（山の手台・小谷方面）― 泉佐野駅前
	山の手台 ―（小谷方面）― 泉佐野駅前
746C	泉佐野駅前 ―（山の手台・小谷方面）― 野田中央
796	山の手台 ―（小谷方面）― 熊取駅前
	泉佐野駅前 ―（山の手台・小谷方面）― 熊取駅前
	熊取駅前 ―（山の手台・小谷方面）― 熊取駅前
796C	熊取駅前 ―（山の手台・小谷方面）― 野田中央