南海バス運賃表

堺営業所

2026年 3月 28日現在

お問い合わせ
TEL：072-223-8877
FAX：072-222-4859

（小児運賃は大人の半額・は数は10円単位に切上げます）

均一運賃
230 円半区

堺・大小路線（堺シャトル）

堺駅前 — 市小学校前 — 大小路 — 大寺北門山之口前 — 熊野小学校前 — 堺東駅前

北循環線

堺東駅前 — 堺駅西口 — 戎島 — 三宝公園前 — 三宝 — 浅香山通 — 塩浜町 — 八幡町 — 堺ターミナルステーション — 堺浜 — Jグリーン堺南口 — 堺浜北 — 松屋大和川通 — 松屋大和川通三丁 — 浅香山通 — 海山通四丁 — 海山通 — 内川橋 — 綾の町電停前 — 錦綾橋 — 錦綾町 — 北庄町 — 中向陽町 — 堺東駅前

松屋 — 南島町 — 七道駅前通

神明町 — 材木町 — 花田口 — 大小路 — 大寺北門山之口前 — 熊野小学校前

南循環線

堺駅前 — 堺駅南口 — 大浜中町 — 大浜南町 — 出島 — 鷲橋 — 御陵前 — 東湊三丁 — 東湊電停前 — 高砂町 — 協和町 — 塩穴通 — 旭ヶ丘北町 — 大仙中町 — 賑町 — 一条通 — 堺東駅前 — 栄泰橋 — 大仙西町団地前 — 山ノ口橋 — 御陵前 — 寺地町 — 宿院 — 川尻 — 堺駅南口

堺東・鳳線

270 円
250 円 1 区
230 円半区
230 円半区
250 円 1 区
230 円半区
230 円半区

堺東駅前 — 一条通 — 賑町 — 大仙中町 — 旭ヶ丘北町 — 塩穴通 — 緑ヶ丘 — 霞ヶ丘 — 神石橋 — 神石市之町 — 下田 — 下田南 — 鳳北口 — 西区役所前（230 円半区） — 鳳駅前

新金岡団地線

270 円
250 円 1 区
230 円半区
230 円半区
250 円 1 区
230 円半区

地下鉄新金岡駅前 — 郵便局前 — 新金岡二丁 — 蔵前西 — 公園北口 — 警察学校前 — 長尾町 — 阪和堺市駅筋 — 阪和堺市駅前 — 田出井町 — 万達神社前 — 瓦町公園前 — 堺東駅前

急行海浜匠町線

	堺駅西口	堺東駅前	瓦町公園前	阪和堺市駅前
海浜匠町	360	400	400	420

北花田線

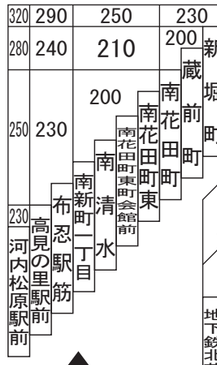

堺南港線 / 臨港六区線

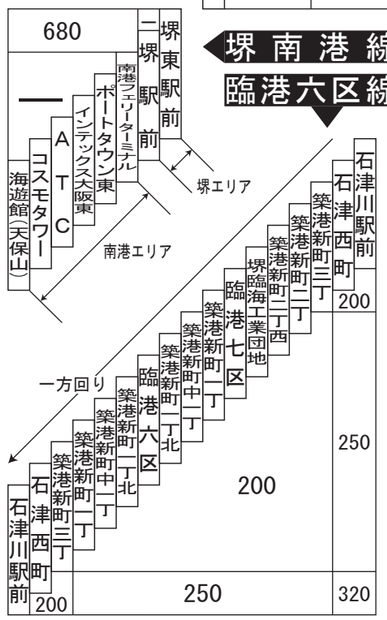

なかもず・美原線

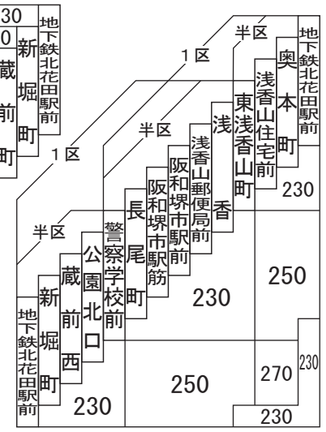

イオンモール線

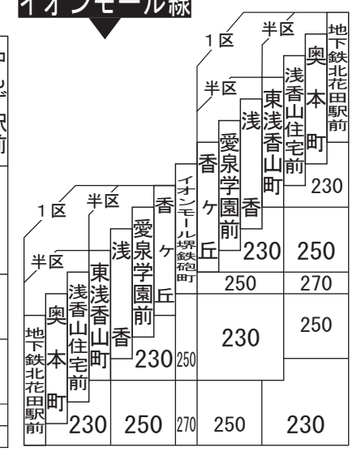

初芝線

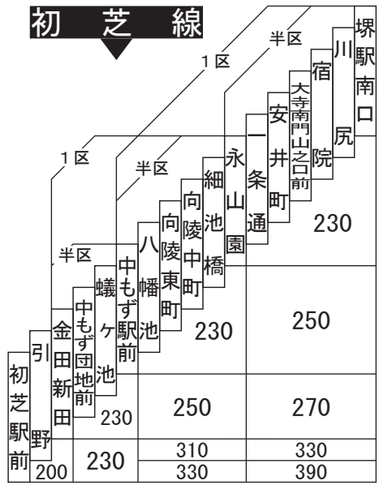

河内天美線

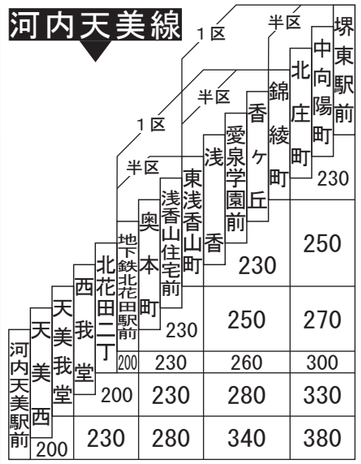

Jグリーン堺線

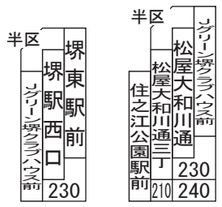

布忍線

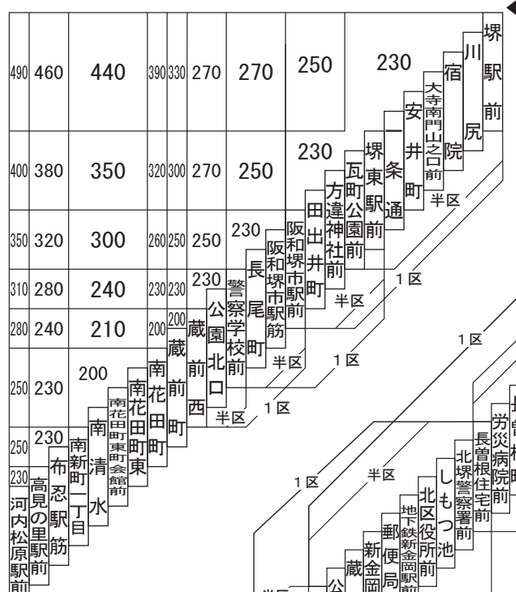

野遠北野田線

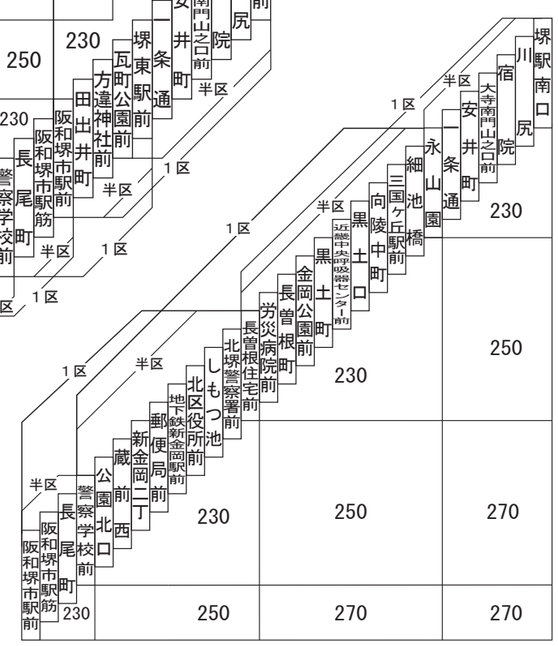

堺匠町線・住之江匠町線

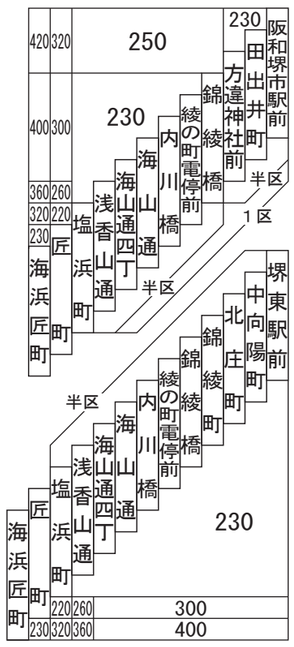

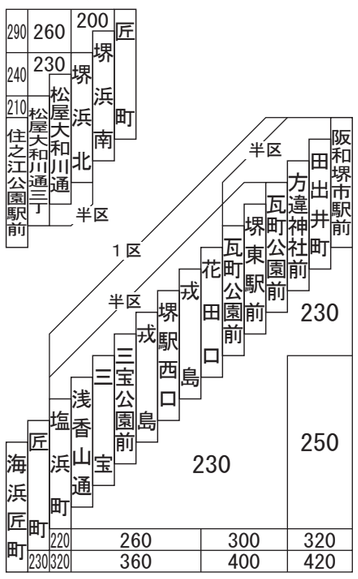

金岡線

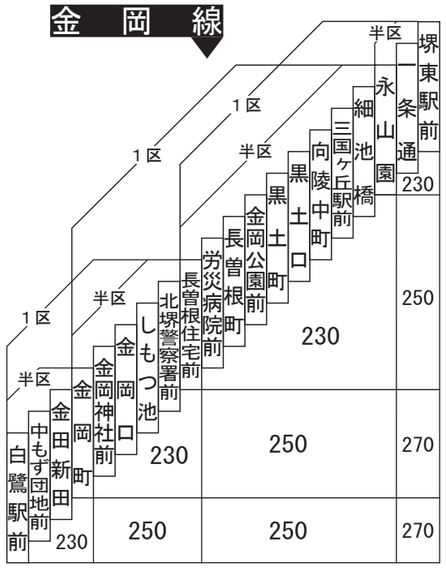
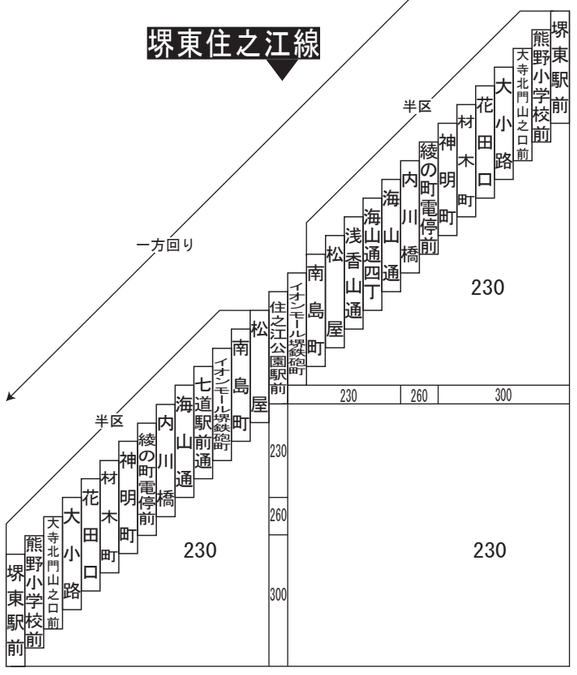
堺東住之江線