南海バス運行系統図

河内長野営業所

2025年10月 1日現在

お問い合わせ
TEL：0721-53-9043
FAX：0721-55-0419

≪千代田線≫

422		千代田駅前	貴望ケ丘

≪荘園町線≫

421		千代田駅前	荘園町	千代田駅前
421C		千代田駅前	荘園橋止

≪緑ケ丘線≫

420		千代田駅前	緑ケ丘北町
423		千代田駅前	緑ケ丘・小山田	千代田駅前
424		千代田駅前	小山田・緑ケ丘	千代田駅前

≪PL病院線≫

461		金剛駅前	寺池台3丁目	PL病院
		PL病院	金剛駅前・寺池台3丁目	PL病院
461C		PL病院	金剛駅前止
462		PL病院	金剛駅前・津々山台2丁目	PL病院

≪天野山線≫

404		河内長野駅前	サイクルセンター
405		河内長野駅前	畑集会所前	旭ケ丘
425		河内長野駅前	天野山	旭ケ丘

≪高向線≫

406		河内長野駅前	長野車庫止
419		河内長野駅前	日野	滝畑ダム
419V		河内長野駅前	奥河内くろまろの郷	滝畑ダム
400		河内長野駅前	サイクルセンター	滝畑ダム

≪河内長野庁舎線≫

416		河内長野駅前	河内長野市役所前

≪小深線≫

408		河内長野駅前	昇條坂	金剛山（伏見峠口）
411		河内長野駅前	日東町東口	金剛山（伏見峠口）

≪小吹台団地線≫

410		河内長野駅前	日東町東口	小吹台

≪こんごう福祉センター線≫

450		河内長野駅前	府立こんごう福祉センターかんなびのさと前

≪美加の台団地線≫

440		美加の台駅前	美加の台左回り
441		美加の台駅前	美加の台右回り

≪清見台団地線≫

434		三日市町駅前	清見台回り
434C		三日市町駅前	清見台一丁目止

≪南青葉台線≫

430		南青葉台中央	南青葉台	三日市町駅東
		三日市町駅東	南青葉台	三日市町駅東
430C		三日市町駅東	南青葉台	南青葉台中央止
480		南青葉台中央	南青葉台	三日市町駅前
		三日市町駅前	南青葉台	三日市町駅前
480C		三日市町駅前	南青葉台	南青葉台中央止

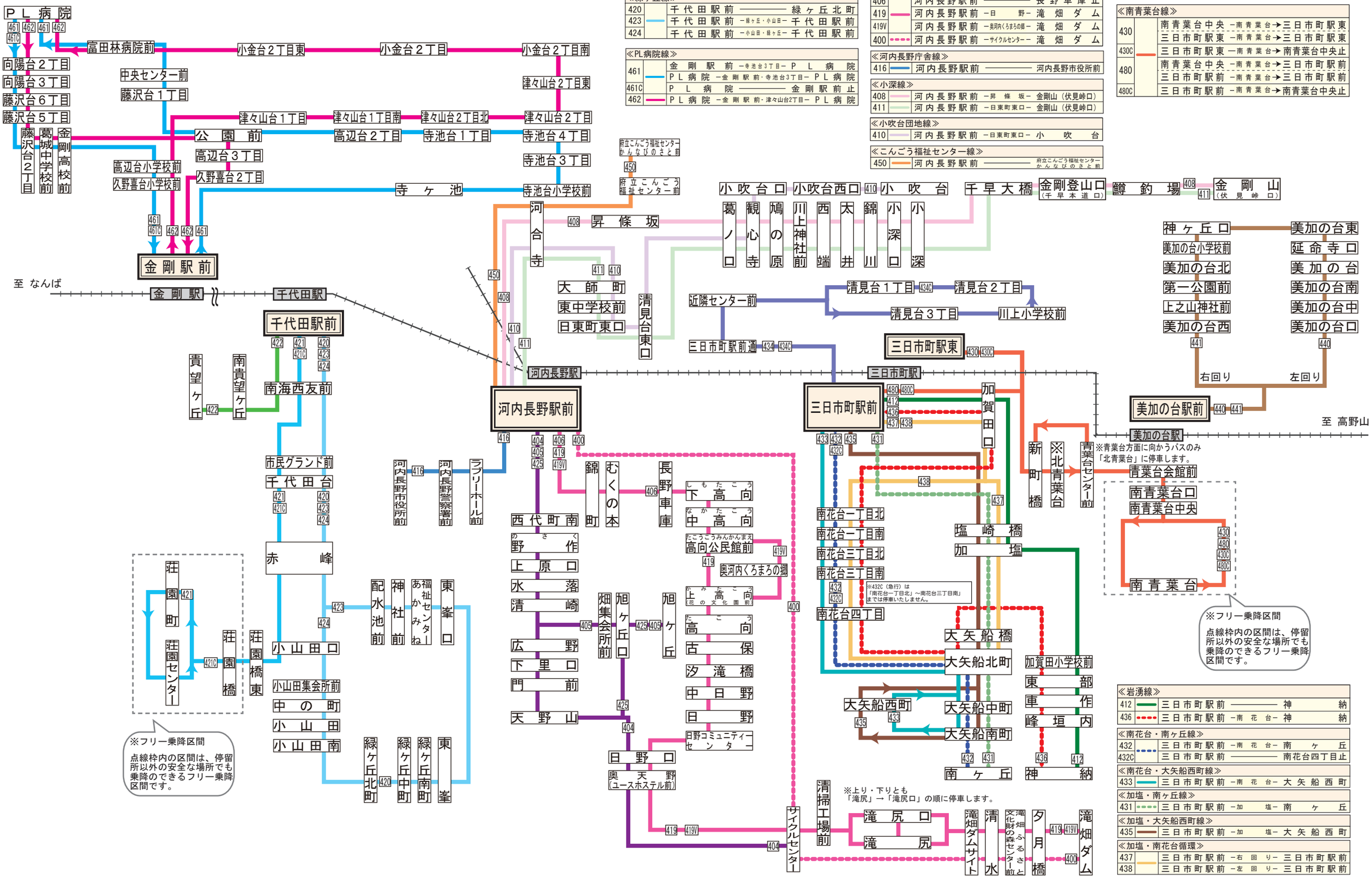

※フリー乗降区間
点線枠内の区間は、停留所以外の安全な場所でも乗降のできるフリー乗降区間です。

※青葉台方面に向かうバスのみ「北青葉台」に停車します。

※432C（急行）は「南花台一丁目北」～「南花台三丁目南」までは停車いたしません。

※上り・下りとも「滝尻」→「滝尻口」の順に停車します。

≪岩湧線≫

412		三日市町駅前	神納
436		三日市町駅前	南花台	神納

≪南花台・南ケ丘線≫

432		三日市町駅前	南花台	南ケ丘
432C		三日市町駅前	南花台四丁目止

≪南花台・大矢船西町線≫

433		三日市町駅前	南花台	大矢船西町

≪加塩・南ケ丘線≫

431		三日市町駅前	加塩	南ケ丘

≪加塩・大矢船西町線≫

435		三日市町駅前	加塩	大矢船西町

≪加塩・南花台循環≫

437		三日市町駅前	右回り	三日市町駅前
438		三日市町駅前	左回り	三日市町駅前